# 第７０回　大阪中学校ソフトテニス選手権大会

実施：2023年7月15日

蜻蛉池公園テニスコート
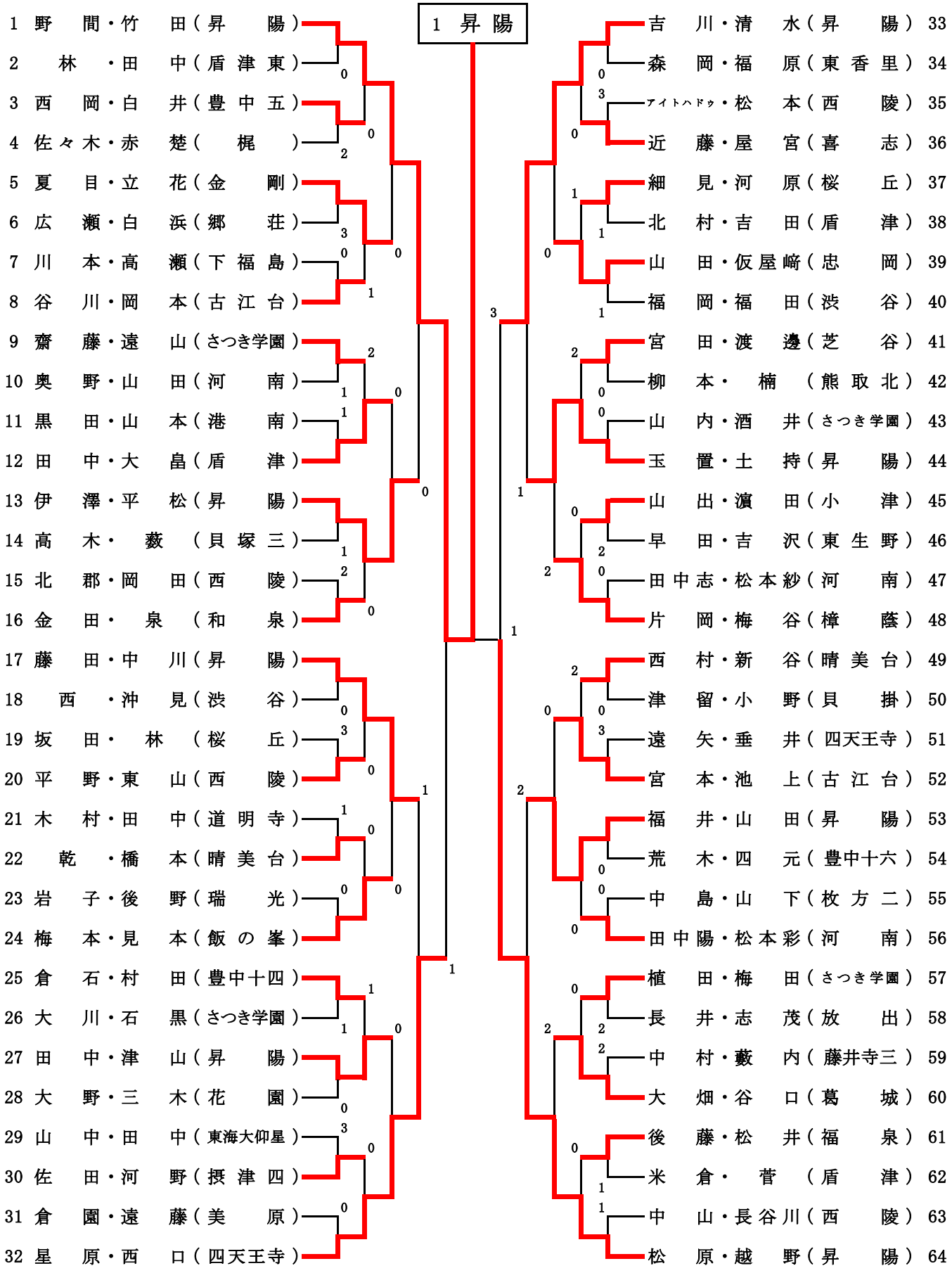
＜女子個人の部＞